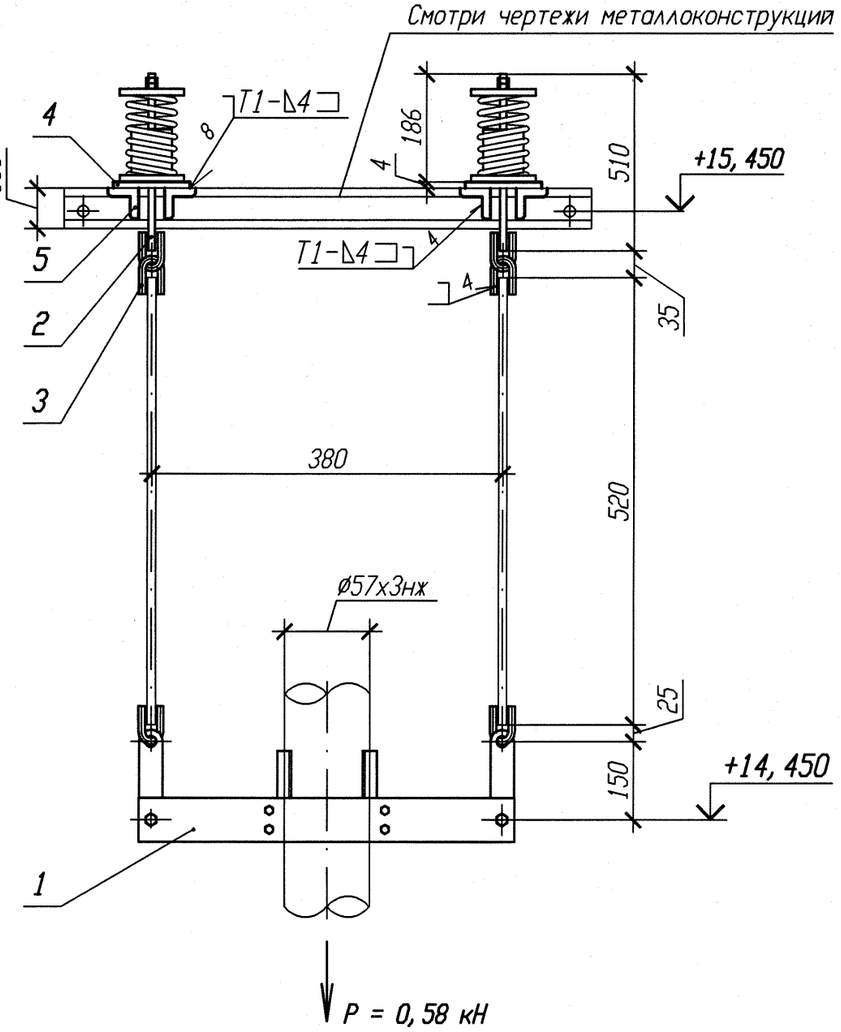

Спецификация деталей

Поз.	Обозначение	Наименование	Кол.	Материал	Масса, кг ед.	Масса, кг общ.	Примечание
1	28 ОСТ 34-10-728-93	Блок подвески 57К	1	Сборный	5, 86	5, 86	
2	13 ОСТ 34-10-745-93	Блок пружинный опорный	2	Сборный	4, 31	8, 62	
3	1-01 ОСТ 34-10-729-93	Ушко	2	В1-12- ГОСТ 2590-2006 Круг 20-а ГОСТ 1050-88	0, 12	0, 24	
4	10. 377. 02	Лист Б-ПН 4х130х130	2	ст 3 сп 5 ГОСТ 14637-89	0, 53	1, 06	
5	ГОСТ 8509-93	Уголок Б 50х50х5 l=280	4	Вст 3 сп 5 ГОСТ 535-2005	1, 06	4, 24	
	ГОСТ 2246-70	Проволока		СВ-04Х19Н11М3			
	ГОСТ 9467-75	Электроды		УОНИИ 13/45			
				Итого:		20, 02	

1 Привязку опоры смотри 3TS21Z29, 3TS22Z29, 3TS23Z29.
2 Изготовить три комплекта.
3 Сварку производить по ГОСТ 5264-80.
4 Сварку опоры с трубопроводом производить по ОСТ 34-10-728-93.
5 Сварка тяги с ушком по ОСТ 34-10-723-93.
6 Тягу в детали поз. 1 обрезать на монтаже с уточнением по месту.
7 Максимальная нагрузка на опору дана с учетом сейсмического воздействия.

Номер опоры	Характеристика пружины: табличные данные — Доп. раб. нагрузка Pmax, кН	Прогиб при Pmax λ max, мм	Высота пружины в св. сост Но, мм	при установке — Высота пружины Нмонт, мм	Нагрузка на пружину Рмонт, кН	в раб. состоянии — Высота пружины Нраб, мм	Нагрузка на пружину Рраб, кН	в хол. состоянии — Высота пружины Нхол, мм	Нагрузка на пружину Рхол, кН
3TS21Y036 3TS22Y090 3TS23Y117	1, 26	70	143	133	0, 19	128	0, 28	131	0, 22

АРХИВНЫЙ ЭКЗЕМПЛЯР

Изм.	Кол. уч.	Лист	N док.	Подп.	Дата
1	-	Зам.	102-12	-	-
Инженер		Соприф			27.12
Пров. вед. инж.		Веренцова			27.12
Пров. нач. гр.		Жук			27.12
Н. контр		Краснояров			27.12

Инв. № подл. R3. 00783. 1. 0. 11
Лист 186

R3. TS21. 3012. 011. 01. 00. 010

Ростовская АЭС Блок 3

Реакторное отделение
Негерметичная часть
Трубопроводы системы очистки технологических сдувок

Стадия	Лист	Листов
Р		1

Подвеска пружинная
3TS21Y036, 3TS22Y090, 3TS23Y117

ОАО "НИАЭП" 2012

Инв. N подл. | Подп. и дата | Взам. инв. N
R3. 00783. 1. 0. 11

Формат А3